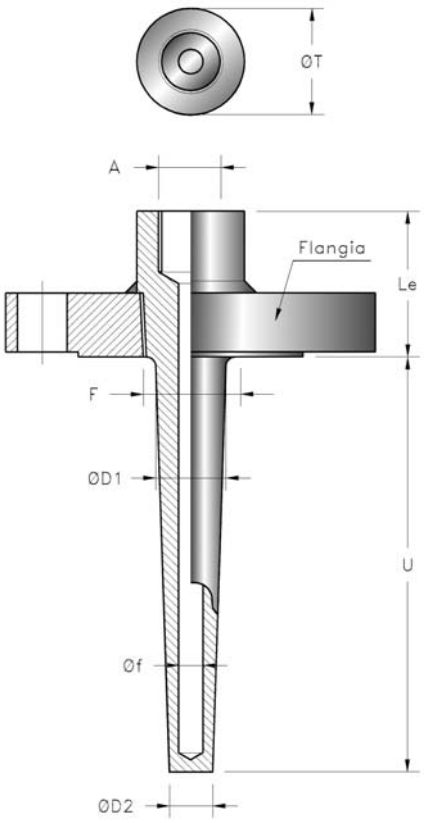

Pozzetto termometrico di forma conica ricavato da barra tonda con connessione al processo flangiata. A richiesta è possibile sottoporre il pozzetto e la flangia a trattamenti termici o a ricoperture con diversi materiali per aumentarne le prestazioni e la durata.

Tapered thermowell make from round bar with flanged process connection.
On requested is possible to make special heat treatments or to cover the thermowell surface with special materials in order to increase the features and the life.

Tabella valori standard ***Standard values***

Process connection "F"	*ØD2 (mm)*	*Øf (mm)*	*ØD1 (mm)*	*ØT (mm)*
1"	20	9,5	27	35
3/4"	20	9,5	22	30
1"	15	6,5	27	35
3/4"	15	6,5	22	30

Tabella codifica ***Ordering code***

PB3 ☐☐☐☐☐☐☐☐☐☐☐☐☐

THERMOWELL MATERIAL
A = AISI 304
B = AISI 316
C = AISI 310
D = AISI 446
I = INCONEL 600
X = Special

MATERIALE POZZETTO
A = AISI 304
B = AISI 316
C = AISI 310
D = AISI 446
I = INCONEL 600
X = Altro

IMMERSION LENGTH "U"
Da specificare in mm

LUNGHEZZA DI IMMERSIONE "U"
To be specify in mm

FLANGE DIMENSION
2 = 1"
3 = 1-1/2"
4 = 2"
X = Special

DIMENSIONE FLANGIA
2 = 1"
3 = 1-1/2"
4 = 2"
X = Altro

FLANGE RATING
A = 150 Lbs
B = 300 Lbs
C = 600 Lbs

RATING FLANGIA
A = 150 Lbs
B = 300 Lbs
C = 600 Lbs

FLANGE FINISHING
1 = Raised Face (RF)
2 = Ring Joint (RJ)
X = Special

FINITURA FLANGIA
1 = Raised Face (RF)
2 = Ring Joint (RJ)
X = Altro

OPZIONI SPECIALI
- = STD
X = Altro

SPECIAL OPTIONS
- = STD
X = Altro

CONNESSIONE STRUMENTO A
4 = 1/2" NPT F
5 = 3/4" NPT F

INSTRUMENT CONNECTION A
4 = 1/2" NPT F
5 = 3/4" NPT F

DIAMETRO FORO Øf
65 = Ø 6,5 mm
95 = Ø 9,50 mm
XX = Altro

HOLE DIAMTER Øf
65 = Ø 6,5 mm
95 = Ø 9,50 mm
XX = Special

LUNGHEZZA ESTENSIONE Le
6 = 60 mm
C = 100 mm
X = Altro

EXTENSION LENGHT LE
6 = 60 mm
C = 100 mm
X = Altro

MATERIALE FLANGIA
A = AISI 304
B = AISI 316
C = AISI 310
D = AISI 446
I = INCONEL 600
X = Altro

FLANGE MATERIAL
A = AISI 304
B = AISI 316
C = AISI 310
D = AISI 446
I = INCONEL 600
X = Special