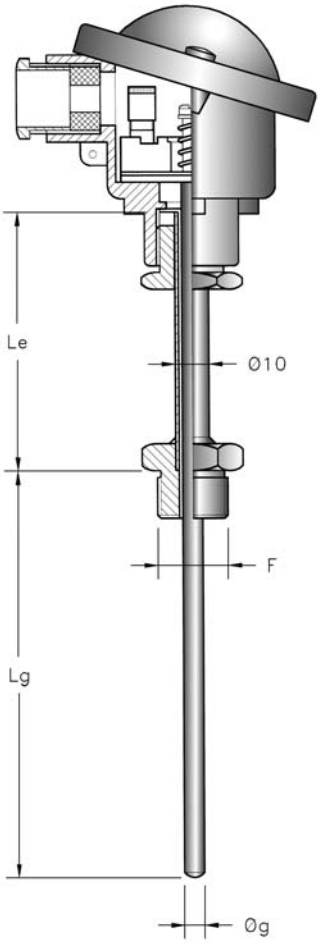

Caratteristiche tecniche

- **Temperatura di funzionamento:** in funzione del modello
- **Precisione[1]:** Secondo EN60751 classe A, B o AA
- **Grado di protezione:** Minimo IP54
- **Connessione elettrica:** M20x1,5

Technical Features

- ***Operating temperature:*** *depending on the model*
- ***Accuracy[1]:*** *According to EN60751 class A, B or AA*
- ***Protection degree:*** *Minimun IP54*
- ***Electrical connection:*** *M20x1,5*

NOTA:
[1] Gli intervalli di temperatura di validità delle classi di tolleranza sono riportati nella tabella a pag. 16

NOTE:
[1] The temperature ranges of validity of tolerance classes are reported in the table at page 16

Termoresistenza adatta per montaggio in abbinamento con pozzetti termometrici (tipo PT o PB), per la misura della temperatura su grossi impianti ed in presenza di alte pressioni.
L'assieme è composto da un inserto con isolamento convenzionale (modello RIS), una testa di connessione ed un tubo di estensione AISI 316 che, oltre ad effettuare il collegamento con il pozzetto termometrico, permette di orientare la testa di connessione.
Disponibile anche con uscita analogica 4-20 mA.

Resistance thermometer suitable for mounting together with thermowells (type PT or PB), for the temperature measurement on big plants and with high pressures.
The assembly is composed by standard insulated insert (type RIS), a connection head and by an AISI 316 extension tube that make that connection with the thermowell and allow the orientation of the connection head.
Also available with anologic 4-20 mA output.

Schema connessioni ***Connection diagram***

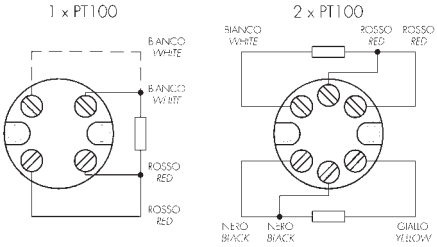

Diagramma della precisione ***Precision diagram***

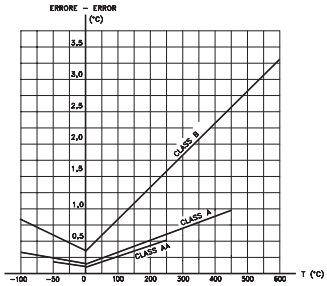

Tabella codifica ***Ordering code***

RTI □□□□□□ □□□ □□□□ - □□

NUMBER OF SENSING ELEMENTS ***1*** *= Simple* ***2*** *= Double*	**NUMERO ELEMENTI SENSIBILI** **1** = Semplice **2** = Doppio
TYPE OF SENSOR ***P*** *= PT 100* ***1*** *= PT 1000* ***X*** *= PT 100 with 4-20mA output (see pag 106)*	**TIPO DI SENSORE** **P** = PT 100 **1** = PT 1000 **X** = PT 100 con uscita 4-20mA (vedi pag. 106)
MODEL ***L*** *= Temp. -80+600°C* ***H*** *= Temp. -200+850°C* ***T*** *= Temp. -80+250°C*	**MODELLO** **L** = Temp. -80+600°C **H** = Temp. -200+850°C **T** = Temp. -80+250°C
CONNECTION ***2*** *= 2-wires* ***3*** *= 3-wires* ***4*** *= 4-wires (only with one sensing element)*	**COLLEGAMENTO** **2** = A 2-fili **3** = A 3-fili **4** = A 4-fili (solo con elemento sensibile semplice)
ACCURACY[1] ***A*** *= According to EN60751 class A* ***B*** *= According to EN60751 class B* ***3*** *= According to EN60751 class AA*	**PRECISIONE[1]** **A** = Secondo EN60751 classe A **B** = Secondo EN60751 classe B **3** = Secondo EN60751 classe AA
STEM DIAMETER Øg ***6*** *= Ø 6 mm* ***8*** *= Ø 8 mm*	**DIAMETRO GUAINA Øg** **6** = Ø 6 mm **8** = Ø 8 mm
IMMERSION LENGTH Lg *Da specificare in mm*	**LUNGHEZZA DI IMMERSIONE Lg** To be specify in mm

RANGE MASSIMO Da specificare solo con tipo sensore X (vedi pag. 5)	***MAX. RANGE*** *To be specified only with sensor type X (see page 5)*
RANGE MINIMO Da specificare solo con tipo sensore X (vedi pag. 5)	***MIN. RANGE*** *To be specified only with sensor type X (see page 5)*
TESTA DI CONNESSIONE **A** = DIN-A (IP54) **B** = DIN-B IP54) **E** = BUS (IP54) **F** = BUSH (IP54) **G** = NS (IP65) **V** = DNAG (IP65)	***CONNECTION HEAD*** ***A*** *= DIN-A (IP54)* ***B*** *= DIN-B (IP54)* ***E*** *= BUS (IP54)* ***F*** *= BUSH (IP54)* ***G*** *= NS (IP65)* ***V*** *= DNAG (IP65)*
MATERIALE GUAINA **A** = AISI 304 **B** = AISI 316	***STEM MATERIAL*** ***A*** *= AISI 304* ***B*** *= AISI 316*
ESTENSIONE Le **A** = 50 mm **C** = 100 mm **D** = 145 mm **G** = 170 mm	***EXTENSION LENGTH Le*** ***A*** *= 50 mm* ***C*** *= 100 mm* ***D*** *= 145 mm* ***G*** *= 170 mm*
TIPO FILETTO F **GC** = 3/8" G. **GD** = 1/2" G. **ND** = 1/2" NPT	***THREAD F*** ***GC*** *= 3/8" G.* ***GD*** *= 1/2" G.* ***ND*** *= 1/2" NPT*

27029 Vigevano (PV) - Italy - via Indipendenza, 58 • tel. +39/0381 347857 - fax +39/0381 341042 • www.termotech.com • termotech@termotech.com