Termocoppia molleggiata per rilievi entro piastre metalliche; il fissaggio della stessa è realizzato mediante raccordo filettato con innesto a baionetta. La profondità di immersione è regolabile fino a 190mm (a richiesta è possibile avere la versione fino a 300mm); il puntale e la molla di spinta sono in acciaio inossidabile.

Spring-loaded thermocouples indicated for measurements into metallic plates; the fixing is by threaded connection with bayonet fitting.
The immersion depth is adjustable up to 190mm (on request is also available the model up to 300mm); the stem and the load spring are made in stainless steel.

Caratteristiche tecniche
- **Temperatura di funzionamento:** In funzione del tipo di cavo
- **Precisione:** Secondo EN 60584-2 classe 2
  DIN 43710 classe 2
  Ansi Mc.96.1 classe STD

Technical Features
- ***Operating temperature:*** *Depending on the cable type*
- ***Accuracy:*** *According to EN 60584-2 class 2*
  DIN 43710 class 2
  Ansi Mc.96.1 class STD

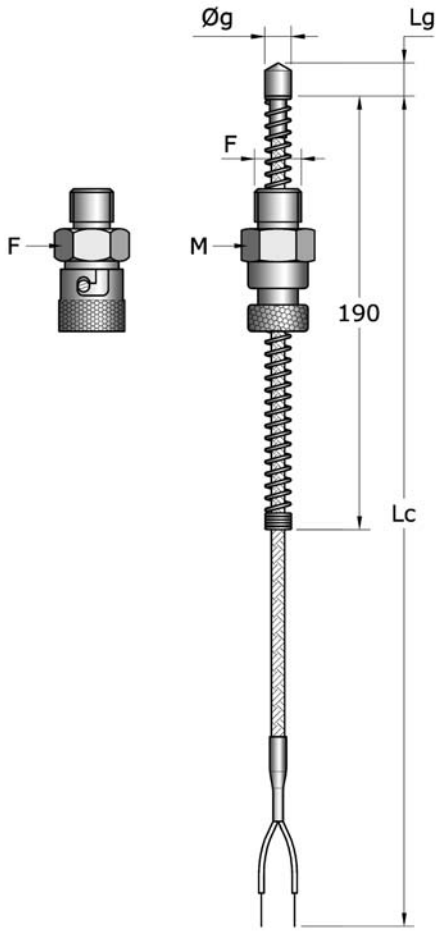

Schema connessioni ***Connection diagram***

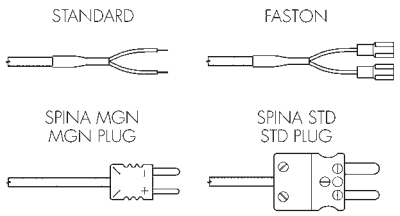

Tabella codifica ***Ordering code***

TBA [ ][ ][ ][ ][ ][ ][ ][ ][ ][ ][ ]

NUMBER OF SENSING ELEMENTS ***1*** *= Simple* ***2*** *= Double*	**NUMERO ELEMENTI SENSIBILI** **1** = Semplice **2** = Semplice
TYPE OF SENSOR ***J*** *= TC J (Fe-Co)* ***K*** *= TC K (Cr-Al)* ***T*** *= TC T (Cu-Co)*	**TIPO DI SENSORE** **J** = TC J (Fe-Co) **K** = TC K (Cr-Al) **T** = TC T (Cu-Co)
REFERENCE STANDARD ***A*** *= Ansi Mc96.1* ***D*** *= DIN 43710* ***I*** *= EN 60584*	**NORMA DI RIFERIMENTO** **A** = Ansi Mc96.1 **D** = DIN 43710 **I** = EN 60584
MEASURING JUNCTION ***G*** *= Grounded* ***U*** *= Isolated*	**GIUNTO DI MISURA** **G** = A Massa **U** = Isolato
THREAD F ***BD*** *= M12x1,50 MALE* ***BE*** *= M12x1,75 MALE* ***BI*** *= 1/4"G. MALE* ***SD*** *= M12x1,50 FEMALE* ***SE*** *= M12x1,75 FEMALE* ***SI*** *= 1/4"G. FEMALE*	***FILETTO F*** ***BD*** *= M12x1,50 MASCHIO* ***BE*** *= M12x1,75 MASCHIO* ***BI*** *= 1/4"G. MASCHIO* ***SD*** *= M12x1,50 FEMMINA* ***SE*** *= M12x1,75 FEMMINA* ***SI*** *= 1/4"G. FEMMINA*

TERMINALI **-** = Standard **A** = Spina compensata forma STD **B** = Spina compensata forma MGN **F** = Faston **P** = Puntalini	***TERMINALS*** ***-*** *= Standard* ***A*** *= STD compensated plug* ***B*** *= MGN compensated plug* ***F*** *= Faston* ***P*** *= Split leads*
LUNGHEZZA CAVO Lc Da specificare in dm	***CABLE LENGTH Lc*** *To be specified in dm*
TIPO DI CAVO **A** = T-T-S (0-400°C) **B** = G-G (-40+200°C) **C** = G-G-S (-40+200°C) **F** = T-T-S AISI (0-400°C)	***TYPE OF CABLE*** ***A*** *= T-T-S (0-400°C)* ***B*** *= G-G (-40+200°C)* ***C*** *= G-G-S (-40+200°C)* ***F*** *= T-T-S AISI (0-400°C)*
LUNGHEZZA PUNTALE Lg **B** = 10 mm **C** = 15 mm **F** = 30 mm	***STEM LENGTH Lg*** ***B*** *= 10 mm* ***C*** *= 15 mm* ***F*** *= 30 mm*
DIMENSIONI PUNTALE Øg **5** = Ø 5 mm **6** = Ø 6 mm **8** = Ø 8 mm	***STEM DIAMETER Øg*** ***5*** *= Ø 5 mm* ***6*** *= Ø 6 mm* ***8*** *= Ø 8 mm*