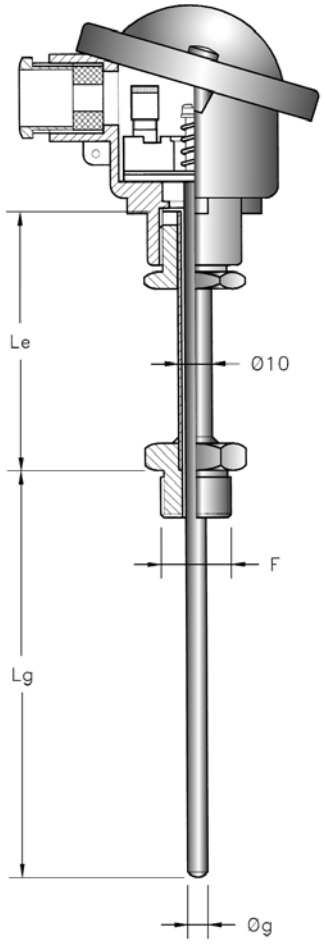

Caratteristiche tecniche

- **Temperatura di funzionamento:** In base al tipo di TC e del materiale della guaina (max 400°C per TC tipo T)
- **Precisione:** Secondo EN 60584-2 classe 1 o 2
  DIN 43710 classe 1 o 2
  Ansi Mc.96.1 classe SPC o STD
- **Grado di protezione:** minimo IP54
- **Connessione elettrica:** M20x1,5

Technical Features

- ***Operating temperature:*** *Depending on the TC type and on the sheat material (max 400°C for TC type T)*
- ***Accuracy:*** *According to EN 60584-2 class 1 or 2*
  DIN 43710 class 1 o 2
  Ansi Mc.96.1 class SPC o STD
- ***Protection degree:*** *Minimum IP54*
- ***Electrical connection:*** *M20x1,5*

Termocoppia adatta per montaggio in abbinamento con pozzetti termometrici (tipo PT o PB), per la misura della temperatura su grossi impianti ed in presenza di alte pressioni.
L'assieme è composto da un inserto con isolamento minerale MgO (modello TIM), una testa di connessione ed un tubo di estensione AISI 316 che, oltre ad effettuare la connessione con il pozzetto termometrico, permette di orientare la testa di connessione.
Disponibile anche con uscita analogica 4-20 mA.

Thermocouple suitable for mounting together with thermowells (type PT or PB), for the temperature measurement on big plants and with high pressures.
The assembly is composed by an standard insulated insert (type TIM), a connection head and by an AISI 316 extension tube that make that connection with the thermowell and allow the orientation of the connection head.
Available also with analogic 4-20 mA output.

Schema connessioni ***Connection diagram***

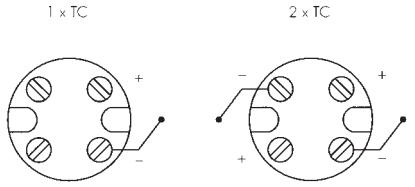

Tabella codifica ***Ordering code***

TTI

NUMBER OF SENSING ELEMENTS ***1*** *= Simple* ***2*** *= Double*	**NUMERO ELEMENTI SENSIBILI** **1** = Semplice **2** = Doppio
TYPE OF SENSOR ***J*** *= TC J (Fe-Co)* ***K*** *= TC K (Cr-Al)* ***T*** *= TC T (Cu-Co)* ***N*** *= TC N (Nicrosil-Nisil)*	**TIPO DI SENSORE** **J** = TC J (Fe-Co) **K** = TC K (Cr-Al) **T** = TC T (Cu-Co) **N** = TC N (Nicrosil-Nisil)
REFERENCE STANDARD ***A*** *= Ansi Mc96.1* ***D*** *= DIN 43710* ***I*** *= EN 60584*	**NORMA DI RIFERIMENTO** **A** = Ansi Mc96.1 **D** = DIN 43710 **I** = EN 60584
MEASURING JUNCTION ***G*** *= Grounded* ***U*** *= Isolated*	**GIUNTO DI MISURA** **G** = A Massa **U** = Isolato
ACCURACY ***1*** *= Class 1 (EN - DIN)* ***2*** *= Class 2 (EN - DIN)* ***A*** *= Class SPC (Ansi)* ***B*** *= Class STD (Ansi)*	**PRECISIONE** **1** = Classe 1 (EN - DIN) **2** = Classe 2 (EN - DIN) **A** = Classe SPC (Ansi) **B** = Classe STD (Ansi)
STEM DIAMETER Øg ***30*** *= Ø 3 mm* ***60*** *= Ø 6 mm*	**DIAMETRO GUAINA Øg** **30** = Ø 3 mm **60** = Ø 6 mm
IMMERSION LENGTH Lg *To Be Specify in mm*	**LUNGHEZZA DI IMMERSIONE Lg** Da specificare in mm

RANGE MASSIMO Da specificare solo con opzione X (vedi pag. 5)	***MAX. RANGE*** *To be specified only with option X (see page 5)*
RANGE MINIMO Da specificare solo con opzione X (vedi pag. 5)	***MIN. RANGE*** *To be specified only with option X (see page 5)*
OPZIONI **-** = Standard **X** = Uscita 4-20mA	***OPTIONS*** ***-*** *= Standard* ***X*** *= 4-20mA output*
TESTA DI CONNESSIONE **B** = DIN-B IP54) **E** = BUS (IP54) **F** = BUSH (IP54) **G** = NS (IP65) **V** = DNAG (IP65)	***CONNECTION HEAD*** ***B*** *= DIN-B (IP54)* ***E*** *= BUS (IP54)* ***F*** *= BUSH (IP54)* ***G*** *= NS (IP65)* ***V*** *= DNAG (IP65)*
MATERIALE GUAINA **B** = AISI 316 (Max 600°C) **I** = INCONEL 600 (Max 1150°C)	***STEM MATERIAL*** ***B*** *= AISI 316 (Max 600°C)* ***I*** *= INCONEL 600 (Max 1150°C)*
LUNGHEZZA ESTENSIONE Le **A** = 50 mm **C** = 100 mm **D** = 145 mm **G** = 170 mm	***EXTENSION LENGTH Le*** ***A*** *= 50 mm* ***C*** *= 100 mm* ***D*** *= 145 mm* ***G*** *= 170 mm*
TIPO DI FILETTO F **GC** = 3/8" G. **GD** = 1/2" G. **ND** = 1/2" NPT	***THREAD F*** ***GC*** *= 3/8" G.* ***GD*** *= 1/2" G.* ***ND*** *= 1/2" NPT*

27029 Vigevano (PV) - Italy - via Indipendenza, 58 • tel. +39/0381 347857 - fax +39/0381 341042 • www.termotech.com • termotech@termotech.com