Termocoppia adatta per inserimento in pozzetti per la misura della temperatura su grossi impianti ed in presenza di alte pressioni.
L'assieme è composto da un inserto isolato in MgO (modello TIM), una testa di connessione ed una raccorderia che, oltre ad effettuare la connessione con il pozzetto termometrico, permette di orientare la testa di connessione.
Disponibile anche con uscita analogica 4-20 mA.

Thermocouple suitable for mounting together with thermowells for the temperature measurements on big plants and with high pressures.
The assembly is composed by a mineral oxide MgO insulated insert (type TIM) with AISI 316 sheath, a connection head and by a nipple-union-nipple extension that make the connection with the thermowell and allow the orientation of the connection head.
Available also with analogic 4-20 mA output.

Caratteristiche tecniche
- **Temperatura di funzionamento:** In base al tipo di TC
- **Precisione:** Secondo EN 60584-2 classe 1 o 2
  DIN 43710 classe 1 o 2
  Ansi Mc.96.1 classe SPC o STD
- **Grado di protezione:** minimo IP54
- **Connessione elettrica:** M20x1,5

Technical Features
- ***Operating temperature:*** *Depending on the type of TC*
- ***Accuracy:*** *According to EN 60584-2 class 1 or 2*
  DIN 43710 class 1 o 2
  Ansi Mc.96.1 class SPC o STD
- ***Protection degree:*** *Minimum IP54*
- ***Electrical connection:*** *M20x1,5*

Schema connessioni ***Connection diagram***

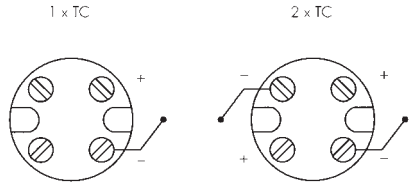

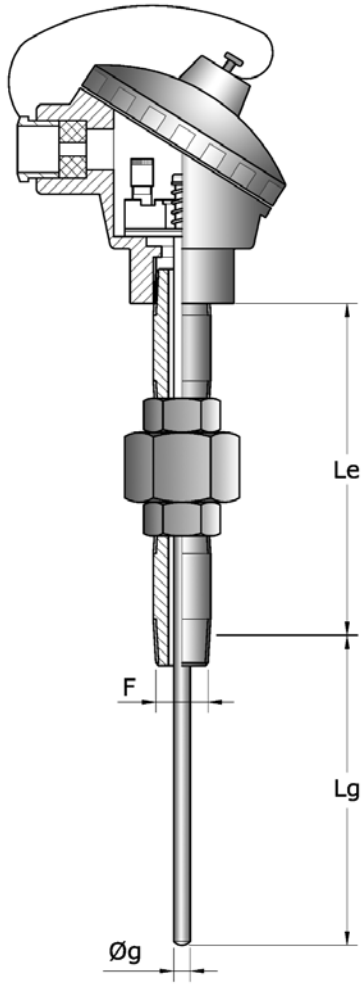

Tabella codifica ***Ordering code***

TTP [ ][ ][ ][ ][ ][ ][ ][ ][ ][ ][ ][ ][ ][ ][ ][ ][ ][ ]

NUMBER OF SENSING ELEMENTS ***1*** *= Simple* ***2*** *= Double*	**NUMERO ELEMENTI SENSIBILI** **1** = Semplice **2** = Doppio
TYPE OF SENSOR ***J*** *= TC J (Fe-Co) AISI 316 sheath* ***K*** *= TC K (Cr-Al) INCONEL 600 sheath* ***T*** *= TC T (Cu-Co) AISI 316 sheath* ***N*** *= TC N (Nicrosil-Nisil) INCONEL 600 sheath*	**TIPO DI SENSORE** **J** = TC J (Fe-Co) guaina AISI 316 **K** = TC K (Cr-Al) guaina INCONEL 600 **T** = TC T (Cu-Co) guaina AISI 316 **N** = TC N (Nicrosil-Nisil) guaina INCONEL 600
REFERENCE STANDARD ***A*** *= Ansi Mc96.1* ***D*** *= DIN 43710* ***I*** *= EN 60584*	**NORMA DI RIFERIMENTO** **A** = Ansi Mc96.1 **D** = DIN 43710 **I** = EN 60584
MEASURING JUNCTION ***G*** *= Grounded* ***U*** *= Isolated*	**GIUNTO DI MISURA** **G** = A Massa **U** = Isolato
ACCURACY ***1*** *= Class 1 (EN - DIN)* ***2*** *= Class 2 (EN - DIN)* ***A*** *= Class SPC (Ansi)* ***B*** *= Class STD (Ansi)*	**PRECISIONE** **1** = Classe 1 (EN - DIN) **2** = Classe 2 (EN - DIN) **A** = Classe SPC (Ansi) **B** = Classe STD (Ansi)
STEM DIAMETER Øg ***30*** *= Ø 3 mm* ***60*** *= Ø 6 mm* ***80*** *= Ø 8 mm*	**DIAMETRO GUAINA Øg** **30** = Ø 3 mm **60** = Ø 6 mm **80** = Ø 8 mm
IMMERSION LENGTH Lg *To Be Specify in mm*	**LUNGHEZZA DI IMMERSIONE Lg** Da specificare in mm

RANGE MASSIMO Da specificare solo con opzione X (vedi pag. 5)	***MAX. RANGE*** *To be specified only with option X (see page 5)*
RANGE MINIMO Da specificare solo con opzione X (vedi pag. 5)	***MIN. RANGE*** *To be specified only with option X (see page 5)*
OPZIONI **-** = Standard **X** = Uscita 4-20mA	***OPTIONS*** ***-*** *= Standard* ***X*** *= 4-20mA output*
TESTA DI CONNESSIONE **B** = DIN-B IP54) **E** = BUS (IP54) **F** = BUSH (IP54) **G** = NS (IP65) **V** = DNAG (IP65) **X** = A vite (IP67)	***CONNECTION HEAD*** ***B*** *= DIN-B (IP54)* ***E*** *= BUS (IP54)* ***F*** *= BUSH (IP54)* ***G*** *= NS (IP65)* ***V*** *= DNAG (IP65)* ***X*** *= SCREWED (IP67)*
LUNGHEZZA ESTENSIONE Le **E** = 150mm **X** = Speciale	***EXTENSION LENGTH Le*** ***E*** *= 150mm* ***X*** *= Special*
MATERIALE ESTENSIONE **B** = AISI 316 **F** = Acciaio zincato	***EXTENSION MATERIAL*** ***B*** *= AISI 316* ***F*** *= Galvanized steel*
TIPO DI FILETTO F **GD** = 1/2" G. **GE** = 3/4" G. **ND** = 1/2" NPT **NE** = 3/4" NPT	***THREAD F*** ***GD*** *= 1/2" G.* ***GE*** *= 3/4" G.* ***ND*** *= 1/2" NPT* ***NE*** *= 3/4" NPT*